Technical Data Sheet

DOWSIL™ 3362 Insulating Glass Sealant

Tweecomponenten siliconenafdichting voor gebruik als secundaire afdichting bij isolatieglaseenheden

Functies En Voordelen

- Bij juist gebruik voldoen vervaardigde dubbel afgedichte isolatieglaseenheden aan de vereisten van EN1279 en CEKAL
- Uitstekende hechting op een groot bereik van substraten inclusief gecoat en reflecterend glas, op afstandshouder van aluminium en staal en op verschillende soorten plastiek
- Structurele capaciteit als secundaire afdichting voor isolatieglaseenheden gebruikt in structurele beglazing
- CE-markering in overeenstemming met ETAG 002 voldoet aan afdichtingsvereisten in overeenstemming met EN 1279 deel 4 en 6 en EN13022
- Lage waterabsorptie
- Uitstekende temperatuurstabiliteit van -50°C tot 150°C
- Hoge niveaus van mechanische kenmerken - hoge modulus
- Niet-corroderende uitharding
- Snelle uitharding
- Uitstekend bestand tegen ozon- en ultraviolette (UV) straling
- Stabiele viscositeit voor A & B componenten, geen verhitting vereist
- Verscheidene grijze tinten beschikbaar (gelieve onze color card te raadplegen)

Toepassingen

- DOWSIL™ 3362 Isolatieglasafdichting is bestemd voor gebruik als secundaire afdichting bij dubbel afgedichte isolatieglaseenheden.
- De hoogwaardige kenmerken van dit produkt maken het vooral geschikt voor de volgende toepassingen:
  - Isolatieglaseenheden voor commercieel en residentieel gebruik
  - Isolatieglaseenheden die aan hoge UV-niveaus worden blootgesteld (zoals vrije rand en broeikas)
  - Isolatieglaseenheden uit speciaal glas
  - Isolatieglaseenheden die mogelijk worden blootgesteld aan hitte of een hoge vochtigheidsgraad
  - Isolatieglas in koude klimaten
  - Isolatieglaseenheden voor structurele beglazing

VRIJ - kunnen worden gedeeld met iedereen
®™Handelsmerk van The Dow Chemical Company ("Dow") of van een tot de Dow-groep behorende vennootschap.

© 2017 The Dow Chemical Company. Alle rechten voorbehouden.

Specifieke Eigenschappen

Schrijvers van specificaties: Deze waarden zijn niet bedoeld om te gebruiken bij de voorbereiding van de specificaties.

Test[1]	Eigenschap	Eenheid	Waarde
	DOWSIL™ 3362 Base: Zoals Geleverd		
	Kleur en Consistentie		Viskeuze witte pasta
	Soortelijk Gewicht		1.32
	Viscositeit ($60s^{-1}$)	Pa.s	52.5
	Katalysator Zoals Geleverd		
	Kleur en Consistentie		Transparante / zwarte / grijze[1] pasta
	Soortelijk Gewicht		
	HV		1.05
	HV/GER		1.05
	Viscositeit ($60s^{-1}$)	Pa.s	
	HV		3.5
	HV/GER		7.5
	Na Menging		
	Kleur en Consistentie		Witte / zwarte / grijze[1] nietuitzakkende pasta
	Verwerkingstijd (25°C, 50% RV)	minuten	5 tot 10
	Tijd tot Kleefvrijheid (25°C, 50% RV)	minuten	35 tot 45
	Soorteljk Gewicht		1.30
	Corroderend Vermogen		Niet-corroderend
ISO 8339	Treksterkte	MPa	0.89
ASTM D0412	Scheurvastheid	kN/m	6.0
ISO 8339	Rek Bij Breuk	%	90
EN 1279-6	Hardheid, Shore A		41
ETAG 002	Maximale Belasting in Trekkracht	MPa	0.14
	Maximale Belasting in Schuifspanning (Dynamisch)	MPa	0.11
	Elastische Modulus in Trekkracht of Compressie	MPa	2.4
EN 1279-4	Doorlaatbaarheid Van Waterdamp (Film Van 2,0 mm)	$g/m^2/24h$	15.4
Annex C DIN 52612	Warmtegeleidingsvermogen	W/(m.K)	0.27

1. ISO: International Standardization Organization
   ASTM: American Society for Testing and Materials
   EN: European Norm
   ETAG: European Technical Agreement Guidelines
   DIN: Deutsche Industrie Norm
2. Gelieve Onze Color Card te Raadplegen

VRIJ - kunnen worden gedeeld met iedereen
®™Handelsmerk van The Dow Chemical Company ("Dow") of van een tot de Dow-groep behorende vennootschap.
DOWSIL™ 3362 Insulating Glass Sealant
© 2017 The Dow Chemical Company. Alle rechten voorbehouden.

Beschrijving

DOWSIL 3362 afdichting is uitvoerig getest bij verschillende glastypen en onder verschillende omstandigheden (luchtdoorlaatbaarheid, gas, etc.).

Voor bijkomend advies gelieve –onze Technische Dienst te raadplegen.

Technische Specificaties En Standaarden

CE-markering onder ETAG 002, voldoet aan de afdichtingsvereisten van EN1279 deel 4 en 6 en EN13022.

SNJF Vi-VEC.

Het is mogelijk om te slagen voor de EN 1279 part 3 - vereisten met een correct geproduceerde tweevoudig afgedichte, gasgevulde isolatieglaseenheid, maar over het algemeen wordt DOWSIL 3362 HD afdichting aangeraden voor deze toepassing.

Gebruiksaanwijzing

Meng- En Doseerinstructies

Voor optimale eigenschappen moet DOWSIL 3362 afdichting in een verhouding van 10:1 base tot katalysator per gewicht, of het equivalent van 8:1 per volume worden gemengd. Bij deze mengverhouding vertoont de kit een typische verwerkingstijd van 5–10 minuten, waarbij eenheden binnen de twee uur gehanteerd kunnen worden. Geringe variaties in de mengverhouding kunnen worden getolereerd, maar om ervoor te zorgen dat de minimale eigenschappen worden behouden, moeten deze binnen de limieten van 11:1 tot 9:1 per gewicht blijven of 8.8:1 tot 7.2:1 per volume.

De afdichting is te combineren met DOWSIL neutraal uithardende constructiekitten. Raadpleeg onze Technische Diensten voor meer informatie.

Voor het verkrijgen van de meest optimale fysieke kenmerken van DOWSIL 3362 afdichting wordt aanbevolen om de base en de verharder grondig te mengen m.b.v. een mengsysteem zonder lucht, waarmee de meeste verkrijgbare doseermachines voor twee component siliconen uitgerust zijn.

Katalysatorkeuze

Er zijn verschillende catalysts beschikbaar voor DOWSIL 3362 afdichting.

- DOWSIL™ 3362 HV catalyst is een pasta met middelmatige viscositeit die snel uithardt en geschikt is voor mengapparatuur met een drukkamer- of volgplaatsysteem voor de catalyst.
- DOWSIL™ 3362 HV/GER catalyst is een dikke pasta die snel uithardt en geschikt is voor mengapparatuur met een volgplaatsysteem voor de catalyst.

®™Handelsmerk van The Dow Chemical Company ("Dow") of van een tot de Dow-groep behorende vennootschap.

© 2017 The Dow Chemical Company. Alle rechten voorbehouden.

Gebruiksaanwijzing (Vervolgd)

Reinigingsinstructies

Wanneer het doseerapparaat niet wordt gebruikt, raden we aan het apparaat te zuiveren met de niet-gekatalyseerde base of het door te spoelen met een geschikt oplosmiddel zoals DOWSIL™ 3522 geconcentreerde reinigingsoplossing. Als er zich uitgehard produkt in het apparaat ophoopt, wordt aanbevolen om het apparaat voldoende lang door te spoelen met DOWSIL 3522 geconcentreerde reinigingsoplossing. Dit oplosmiddel lost de uitgeharde siliconenafdichting op en verschaft optimale reiniging.

Technische Diensten

Dow biedt uitgebreide technische ondersteuning als onderdeel van onze klantenondersteuning om te zorgen dat uw isolatieglasontwerp zo optimaal mogelijk functioneert. Dit omvat aanbevelingen m.b.t. doseerapparatuur en testen om na te gaan of de afdichting geschikt is voor alle geselecteerde componenten van uw isolatieglaseenheid. Voor structurele beglazingstoepassingen, dient elk ontwerp op projectbasis door de technische dienst van Dow beoordeeld te worden.

Gebruiksvoorzorgen

DE PRODUCTVEILIGHEIDSINFORMATIE DIE VEREIST IS VOOR HET VEILIG GEBRUIK VAN DIT PRODUCT IS NIET INBEGREPEN IN DIT DOCUMENT. VOOR U DIT PRODUCT GEBRUIKT, DIENT U DE PRODUCT- EN PRODUCTVEILIGHEIDSINFORMATIEBLADEN TE LEZEN, EVENALS DE ETIKETTEN OP DE VERPAKKING VOOR INFORMATIE OVER VEILIG GEBRUIK EN EVENTUELE RISICO'S OP MATERIËLE SCHADE EN SCHADE VOOR DE GEZONDHEID. HET VEILIGHEIDSINFORMATIEBLAD VOOR DIT PRODUCT IS BESCHIKBAAR OP DE WEBSITE VAN DOW OP WWW.CONSUMER.DOW.COM OF KAN VERKREGEN WORDEN VIA UW DOW SALES APPLICATION ENGINEER, VIA DE VERDELER VOOR DIT PRODUCT OF DOOR TE BELLEN NAAR DOW TECHNISCHE DIENST.

Gebruiksduur En Opslag

Bewaard in de oorspronkelijke ongeopende verpakking, bij of beneden 30°C, kan de DOWSIL 3362 Katalysator tot 14 maanden na de productiedatum worden gebruikt.

Bewaard in de oorspronkelijke ongeopende verpakking, bij ofbeneden 30°C, kan DOWSIL 3362 Base tot 14 maanden na de productiedatum worden gebruikt.

Verpakking

De lotnummers van de base en katalysator hoeven niet noodzakelijk overeen te komen.

DOWSIL 3362 Base is leverbaar in vaten van 250 kg en emmers van 20 liter.

DOWSIL 3362 Katalysator is leverbaar in emmers van 25 kg. De katalysator is beschikbaar in zwart en transparant, alsook in verscheidene grijze tinten. Andere kleuren worden ook aangeboden op speciaal verzoek.

Beperkingen

Dit product werd niet getest op noch goedgekeurd voor medisch of farmaceutisch gebruik.

Dit afdichtingsmateriaal mag niet worden gebruikt voor structurele verlijming van glaseenheden in een metalen kader. DOWSIL™ 993 is het aanbevolen product voor die toepassing.

Neem contact op met Dow voor aanbevelingen bij gebruik van gecoat glas.

®™Handelsmerk van The Dow Chemical Company ("Dow") of van een tot de Dow-groep behorende vennootschap.

© 2017 The Dow Chemical Company. Alle rechten voorbehouden.

Informatie Over Gezondheid En Milieu

Om de behoeften van klanten met betrekking tot productveiligheid te ondersteunen, heeft Dow een uitgebreide Product Stewardship organisatie en een team van product safety en regulatory compliance specialisten beschikbaar voor elke vestiging.

Gelieve onze website, www.consumer.dow.com, of uw locale Dow vertegenwoordiger te raadplegen voor meer informative.

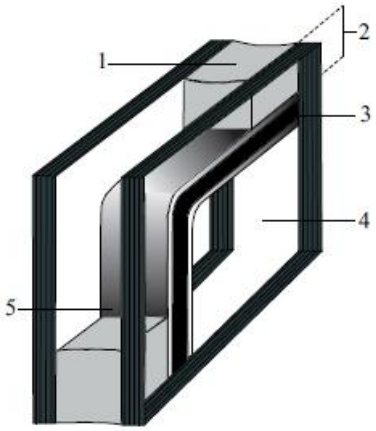

Figuur1:
Typische Doorsneed Van Tweevoudig Afgedicht Isolatieglas.

Legenda
1. Secundair afdichting (DOWSIL 3362 Isolatieglas Silconenafdichting)
2. Secundaire afdichting – voegdiepte
3. Primaire afdicting – polyisobutyleen
4. Glas
5. Afstandhouder

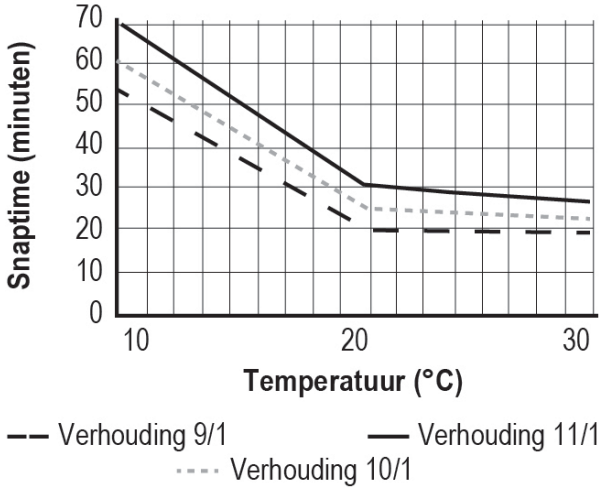

Afbeelding 2:
DOWSIL 3362 Afdichting – Snap Time in Functie van de Temperatuur.

VRIJ - kunnen worden gedeeld met iedereen
®™Handelsmerk van The Dow Chemical Company ("Dow") of van een tot de Dow-groep behorende vennootschap.
DOWSIL™ 3362 Insulating Glass Sealant
© 2017 The Dow Chemical Company. Alle rechten voorbehouden.

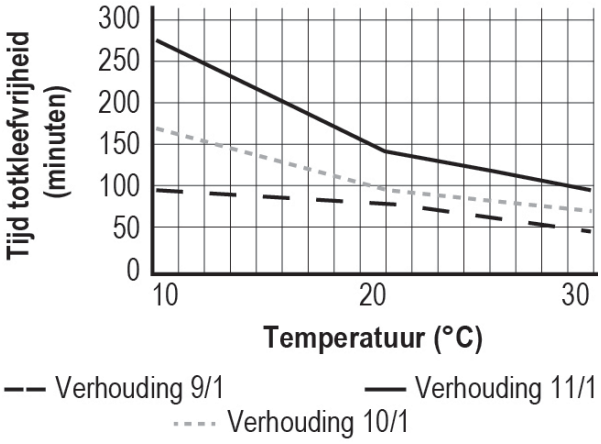

Afbeelding 3:
DOWSIL 3362 Afdichting – Kleefvrijheid in Functie van de Temperatuur.

http://www.consumer.dow.com

BEPERKTE GARANTIEGEGEVENS –ZORGVULDIG LEZEN A.U.B.
De informatie in dit document wordt in goed vertrouwen verstrekt en geacht correct te zijn. Wij hebben echter geen invloed op de omstandigheden waarin onze producten worden gebruikt, noch op de methodes waarmee dit gebeurt. Daarom mag deze informatie niet de plaats innemen van testen die de klant zelf uitvoert om zich ervan te verzekeren onze producten veilig, effectief en naar tevredenheid gebruikt kunnen worden voor de beoogde doeleinden. Suggesties wat de toepassing betreft, dienen niet te worden beschouwd als aanleiding om inbreuk te maken op enig octrooi.

De enige garantie die Dow biedt, is dat onze producten voldoen aan de verkoopvoorwaarden die gelden op het moment van verzending.

Uw enige rechtsmiddel in geval van schending van deze garantie beperkt zich tot de terugbetaling van de aankoopprijs of de vervanging van het product dat niet voldoet aan de garantie.

VOOR ZOVER MAXIMAAL IS TOEGELATEN ONDER DE TOEPASSELIJKE WETGEVING; WIJST DOW ELKE ANDERE UITDRUKKELIJKE EN/OF STILZWIJGENDE GARANTIE VAN DE HAND IN VERBAND MET DE GESCHIKTHEID VOOR EEN BEPAALD DOEL OF VERKOOPBAARHEID VAN HET PRODUCT.

DOW WIJST ELKE AANSPRAKELIJKHEID VAN DE HAND VOOR ENIGE INCIDENTELE OF VOORTVLOEIENDE SCHADE.

® Handelsmerk van The Dow Chemical Company